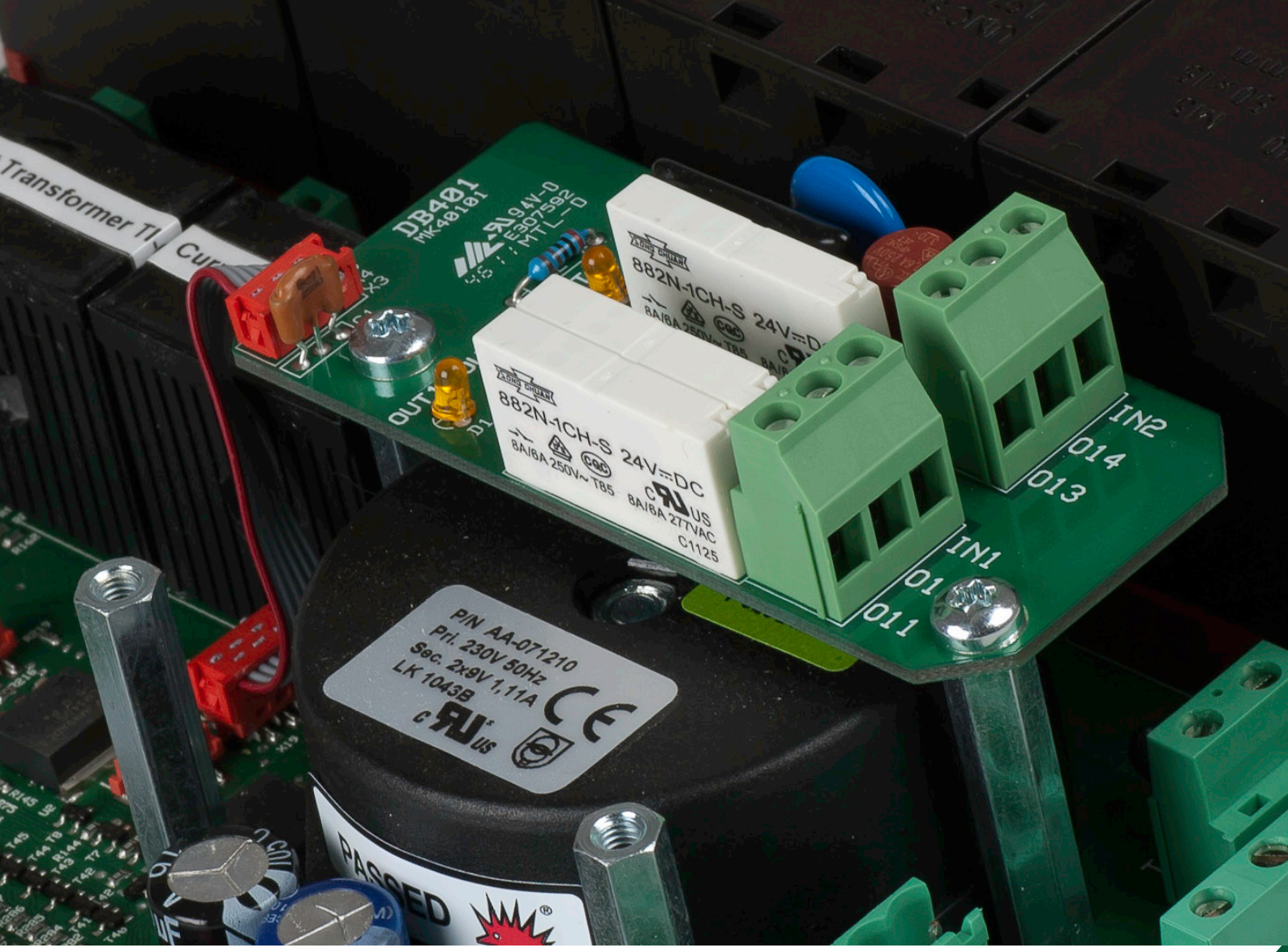

BRUKSANVISNING
DAAB UTGÅNGSKORT DB401

Utgåva 1

Revision 6

FAAC Nordic AB
BOX 125, SE-284 22 PERSTORP SWEDEN TEL. +46 435 77 95 00 FAX +46 435 77 95 29
www.faac.se

Teknisk data

Mått (BxHxD)	39x90x20 mm
Temperaturområde	0 till 50 °C
Indikeringar	4 st lysdioder
Utgångar	1 st. triacutgång max 0.75A, 24-230VAC 3 st. reläutgångar max 6A per reläutgång, 24-230VAC/DC
Skyddsklass	Kretskortet är avsett för internt montage i kapsling

Säkerhetsanvisningar

Se bruksanvisningen för styrautomatiken EP104.

Allmän beskrivning

Tilläggskort för att erhålla 4st utgångar på EP104. Alla utgångarna har programmerbar funktion. Inställningar av funktioner för utgångarna görs på moderkortet typ EP104 (se bruksanvisning för EP104).
Används utgång O14 måste matningsspänningen vara av AC-typ då denna utgång är triac.
Status för utångarna indikeras med respektive lysdiod som finns monterade ovanför varje utgångs relä.

Montering

1. Bryt spänning till EP104.
2. Skruva fast kortet DB401, med 2st skruvar M4x6 på distanser på EP104.
3. Anslut kabel till kontakt ”OUTPUT”.
4. Koppla in kortet enligt inkoppling.

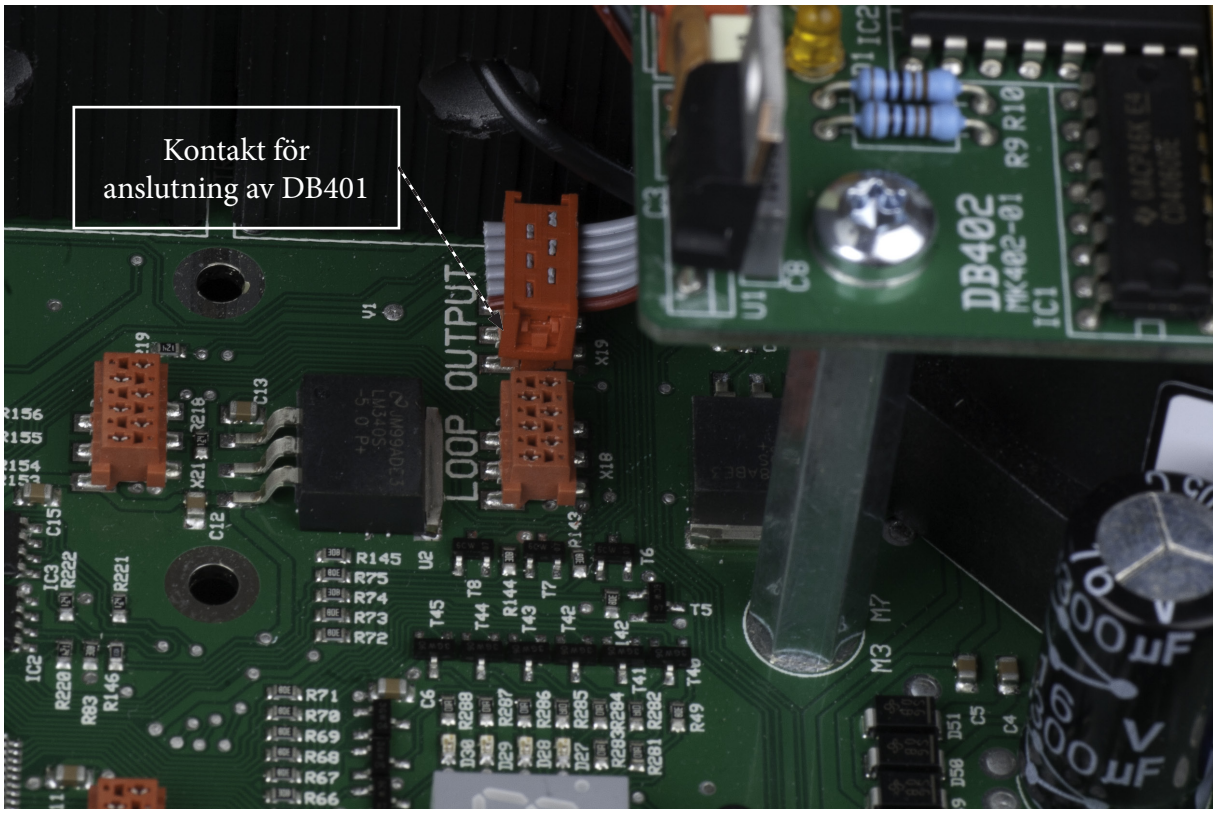

Inkoppling

FAAC Nordic AB tillhandahåller en speciell glödlampa som är avsedd för att sitta i signalljus. Lampan är extra tålig och har E27-sockel och stor lampglob. I signalljus med E27-sockel där armaturen tillåter stor lampglob skall en sådan glödlampa monteras.
Inkoppling skall göras av behörig installatör.

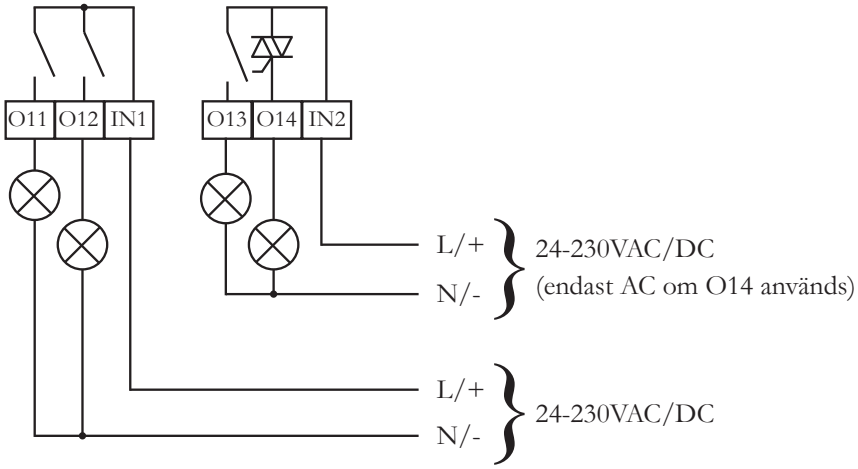

O14: max 0,75A
Övriga: max 6A / utgång

Inställning av utgångar

För programmering, se användarmanual för EP104.

När kortet är monterat och inkopplat kan spänningen slås på till EP104.

DAAB

WE OPEN DOORS FOR YOU

FAAC